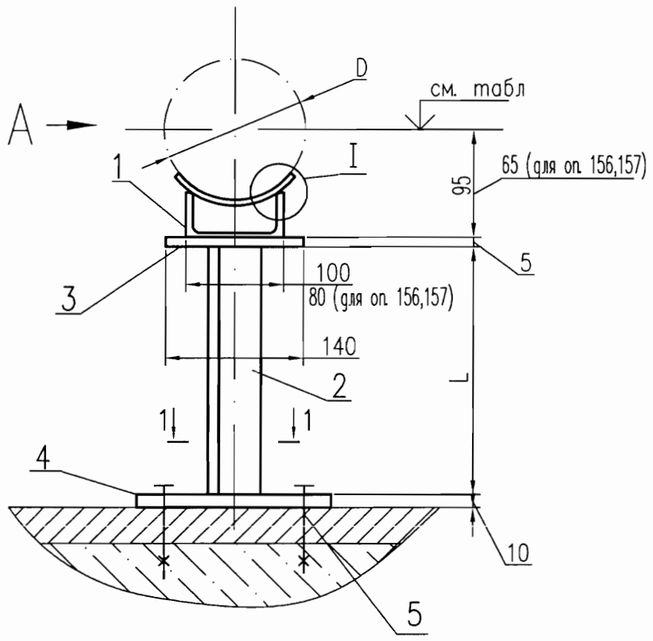

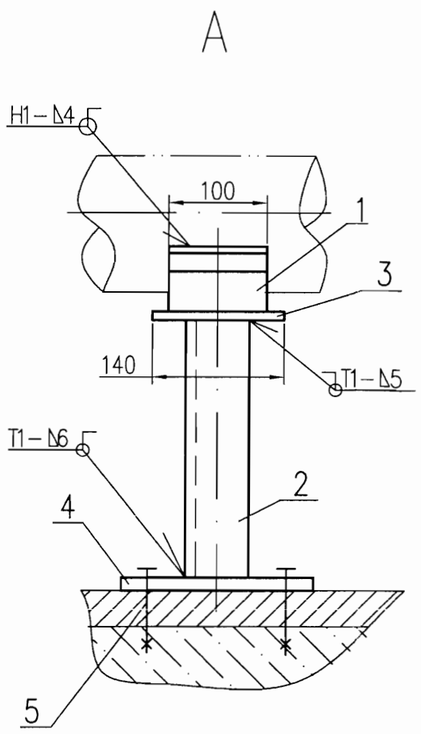

1–1

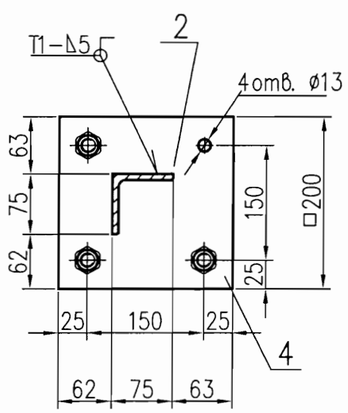

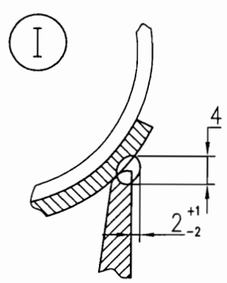

Спецификация

Поз.	Обозначение	Наименование	Кол.	Материал	Масса, кг		Примечание
					ед.	общ.	
1	05 ОСТ 34-10-615-93	Опора 133У	1	Сборный	0,85	0,85	оп. 109,110,115
	01 ОСТ 34-10-615-93	Опора 89У	1	Сборный	0,7	0,7	оп. 156, 157
2	ГОСТ 8509-72	Уголок 75х75х6, L	1	Ст.3сп5 ГОСТ 535-2005	см. таблицу		
3	ГОСТ 19903-74	Лист Б-ПН-5 140х140	1	Ст3сп5 ГОСТ 14637-89	0,77	0,77	
4	ГОСТ 19903-74	Лист Б-ПН-10 200х200	1	Ст3сп5 ГОСТ 14637-89	3,14	3,14	
5	"Hilti"	HST M12x145/150	4	Сборный	0,206	0,824	
	ГОСТ 9467-75	Наплавленный металл		УОНИИ 13/45		0,1	

Итого: см. таблицу

Таблица

N° опоры	Отметка трубы	L , мм	Масса, кг	Итого, кг	Изготовить, шт.
109	+0,200	90	0,62	6,3	3
110	+0,200	90	0,62	6,3	3
115	–3,525	365	2,51	8,2	1
156	+0,150	70	0,48	6,01	3
157	–6,590	330	2,27	7,8	2

1. Спецификация составлена на один комплект.
2. Изготовить 3 комплекта опор N° 109, 110, 156, 2 комплекта опоры N° 157 и 1 комплект опоры N° 115.
3. Монтажно–сборочный чертеж N° 09062–26–00–ТМ6 л.3–10.
4. Сварку производить по ГОСТ 5264–80 электродом Э–42А ГОСТ 9467–75.
5. Поверхности скольжения зачистить до металлического блеска и натереть графитом.
6. Отверстия ø13 выполнить по месту.

ОАО «НИАЭП»
АРХИВНЫЙ ЭКЗ.
Инв. № 40845

Изм.	Кол. уч.	Лист	N док.	Подп.	Дата
4	–	зам.	258-12		28.03
Н. контр.		Ермина			24.04
Проверил		Богомольная			23.04
Разраб.		Кармазина			28.03

Подпись ответственного:

09062–26–00–ТМ6

Ростовская АЭС энергоблок N 3

РДЭС. Ячейки N 1, 2, 3

Стадия	Лист	Листов
Р	68	

Опора скользящая направляющая N'N° 109, 110, 115, 156, 157

ЗАО "Сельэнергопроект" Москва 2012

File– 09062–26–00–ТМ6–68_изм4

Инв.N подл. | 0109062.296 | Подпись и дата | Взам. инв.N